AQUA PAK®

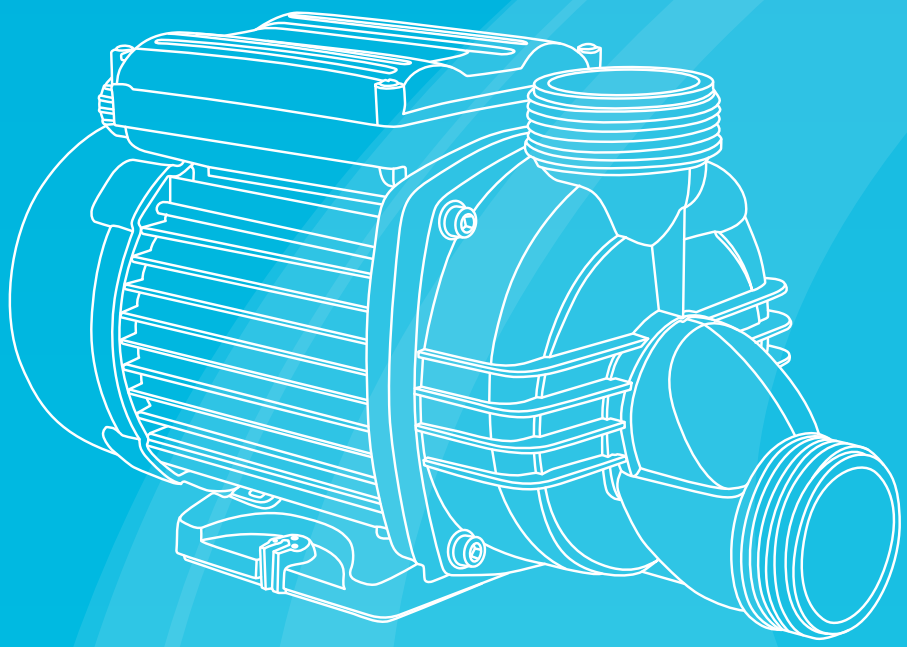

# VENUS

VENUS10, VENUS10F, VENUS15, VENUS20, VENUS25, VENUS 25N

## MOTOBOMBAS PARA PISCINA

## FICHA TÉCNICA

AQUA PAK

# SERIE VENUS

VENUS10, VENUS10F, VENUS15, VENUS20 Y VENUS25N

## ESPECIFICACIONES

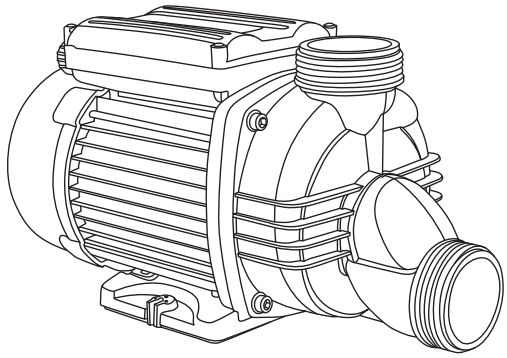

Motobombas diseñadas para brindar un flujo eficiente y confiable en sistemas de piscina residencial, ofreciendo un desempeño estable para mantener el agua siempre limpia y en movimiento.

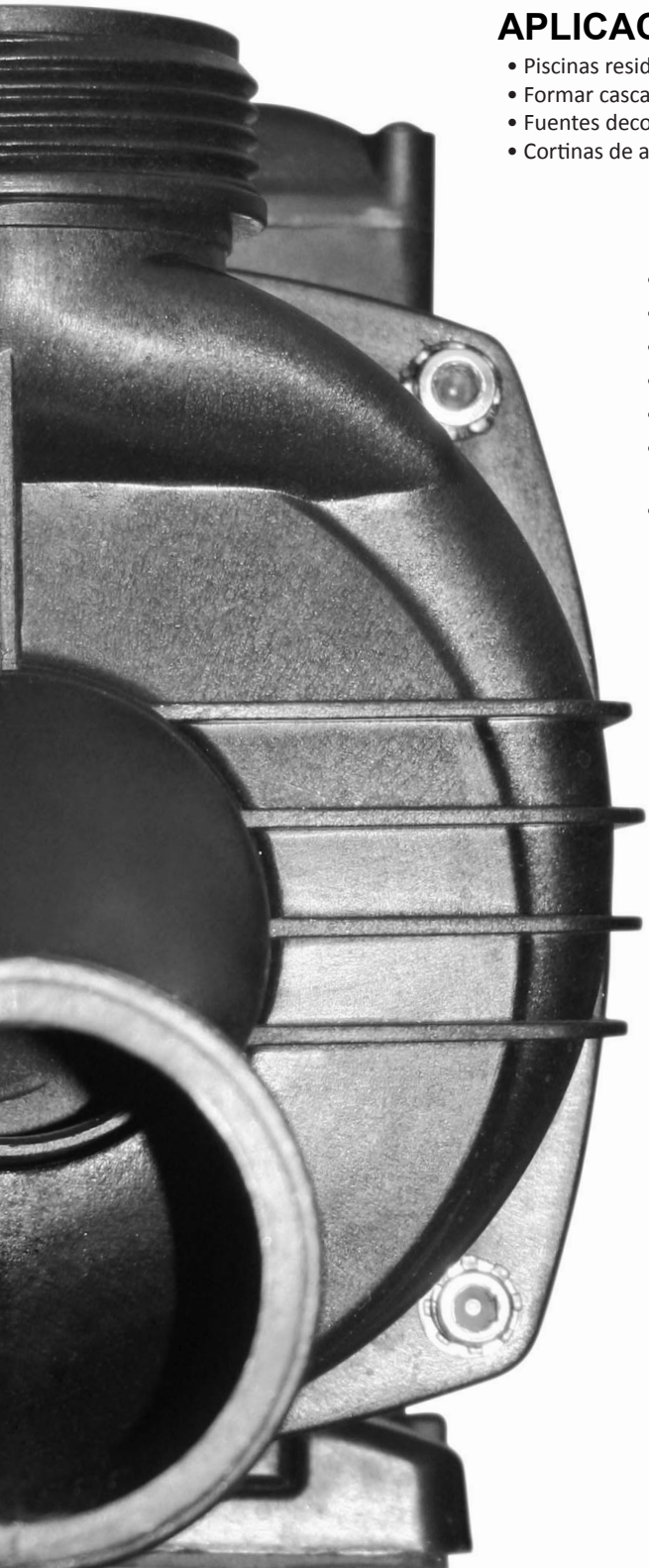

## APLICACIONES

- Piscinas residenciales.
- Formar cascadas
- Fuentes decorativas
- Cortinas de agua, etc.

## CARACTERÍSTICAS DE CONSTRUCCIÓN

- Impulsor y difusor fabricados en: polipropileno con carga de fibra de vidrio
- Cuerpo de bomba fabricado en: polipropileno con carga de fibra de vidrio
- Eje motor en: acero con terminado en cromo
- Sello mecánico: carbón/cerámica
- Carcasa del motor en: aluminio
- Fácil instalación: Se surte con dos racors en 1.5” y una TEE en 1” para cementar, Incluye switch neumático y 1.5 mts de cable tomacorriente con clavija
- Dispositivo de vaciado total para evitar líquido residual

### MOTOR

- Asíncrono, dos polos
- Protección IP 55
- Aislamiento clase B
- Servicio continuo
- Con protector térmico incorporado
- Alta seguridad: aislamiento total, superior a 1800 volts

### CARACTERÍSTICAS DE OPERACIÓN

| | |
|---|---|
| Temperatura del líquido (°C): | Min: 4 - Max: 55 |

## DESCRIPCIÓN DEL CÓDIGO

**VENUS 15**

**Serie**

**Potencia nominal del motor** en HP X 10 (Ejemplo: 15= 1.5 HP X 10)

## CURVAS DE RENDIMIENTO

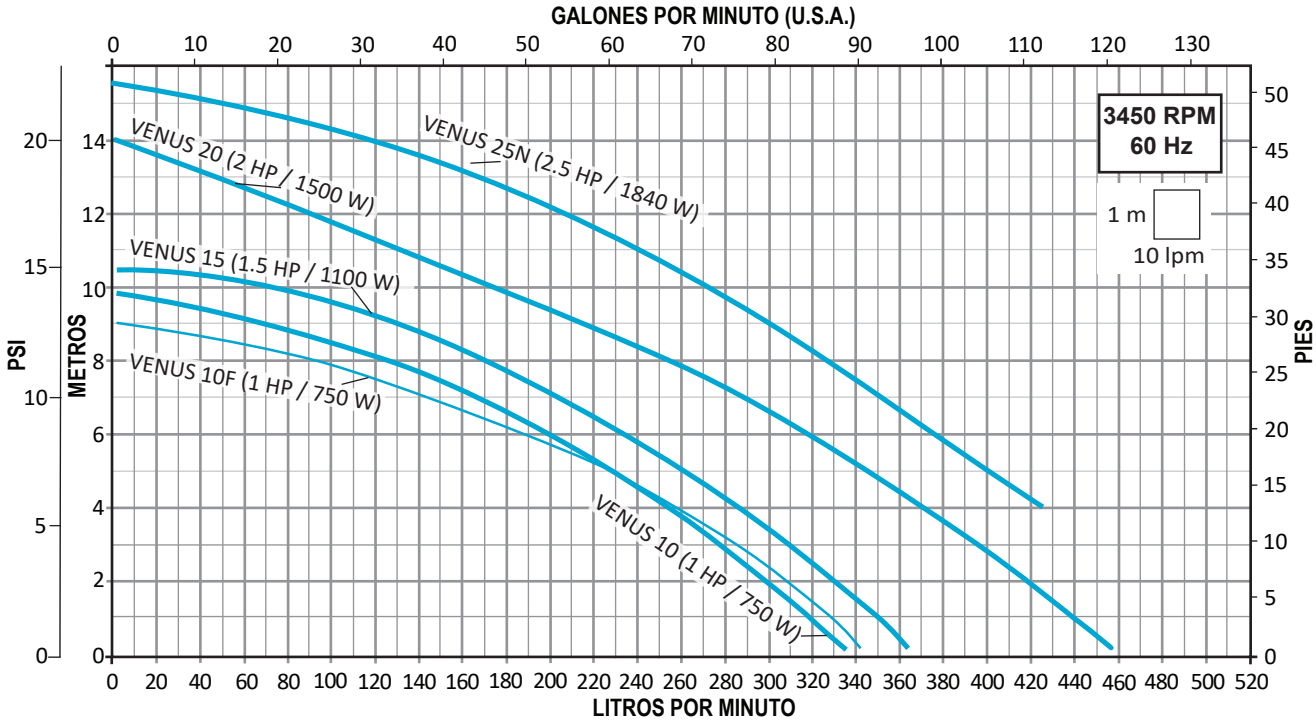


## TABLA DE ESPECIFICACIONES

| CÓDIGO | HP | kW | FASES X VOLTS | AMP. | SUCCIÓN X DESCARGA | CARGA EN METROS (psi) | | | | | | PESO (kg) |
|---|---|---|---|---|---|---|---|---|---|---|---|---|
| | | | | | | 1 (1.4) | 3 (4.2) | 5 (7.1) | 8 (11.3) | 12 (17) | 15 (21.3) | |
| | | | | | | GASTO (lpm) | | | | | | |
| VENUS10 | 1 | 0.75 | 1 x 115 | 5.6 | 1.5” x 1.5” (cementar PVC) | 318 | 278 | 228 | 125 | | | 5 |
| VENUS10F | | | | 5.1 | | 328 | 285 | 229 | 94 | | | 6.5 |
| VENUS15 | 1.5 | 1.1 | | 6.8 | | 350 | 310 | 261 | 170 | | | 7.5 |
| VENUS20 | 2 | 1.5 | | 10.1 | | 438 | 395 | 345 | 254 | 91 | | 8.5 |
| VENUS25N | 2.5 | 1.84 | | 11 | | | | 400 | 328 | 208 | 50 | 10.8 |

## DIMENSIONES Y PESO

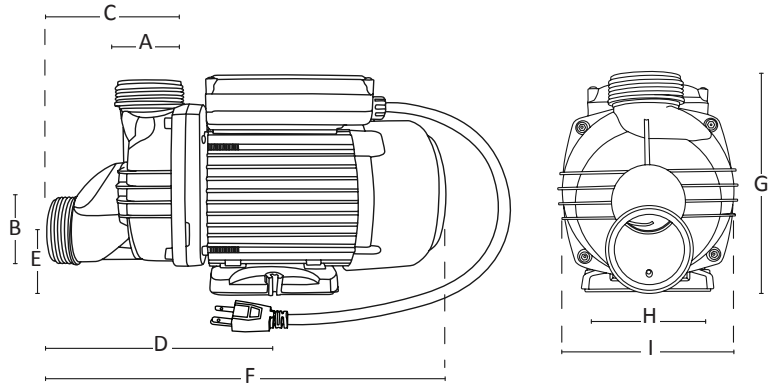


| CÓDIGO | DIMENSIONES (mm) | | | | | | | | | PESOS (kg) |
|---|---|---|---|---|---|---|---|---|---|---|
| | A | B | C | D | E | F | G | H | I | |
| VENUS10 | 1.5” | 1.5” | 90 | 205 | 45 | 347 | 182 | 105 | 150 | 5 |
| VENUS10F | | | | | | | | | | 6.5 |
| VENUS15 | | | | | | | | | | 7.5 |
| VENUS20 | | | | | | | | | | 8.5 |
| VENUS25N | | | 112 | | | | 201 | | | 10.8 |

AQUA PAK®

1 AÑO DE GARANTÍA

# VENUS

## MOTOBOMBAS PARA PISCINA

AQUA PAK®

FTAQ-VENUS-281 12025